PODMÍNKY POUŽÍVÁNÍ HLINÍKOVÝCH NÁJEZDU programové řady RL ... , PA...

NOSNOST

- Prosím respektujte zatížení udané výrobcem na štítku na boku nájezdu, viz foto. Tato nosnost je staticky počítána pro minimální rozvor či délku pásu 1500 mm.

Vhodný výškový rozdíl

Stoupání nájezdu nikdy nesmí přesáhnout max. 30% sklon, který je ekvivalentní 16,5°, toto pravidlo podstatným způsobem omezuje vhodnou délku nájezdu. Pro stanovení toho, která délka nájezdu je vhodná pro Vaše potřeby slouží následující tabulka. Min. nebo max. výškou se vždy rozumí vzdálenost od místa, kde stojí pata nájezdu, po ložnou plochu vozidla, kam je umístěný jazyk nájezdu.

Délka nájezdu	Min. výška (m)	Max. výška (m)
1,5 m	0,38 m	0,43 m
2 m	0,52 m	0,68 m
2,5 m	0,65 m	0,72 m
3 m	0,77	0,86 m

CONTIA®

Upozornění: pro každou délku nájezdu platí optimální rozložení nájezdové výšky (min - max). Max. výška je stanovena pro 30% stoupání a nesmí být překročena! Min. výška podstatně ovlivňuje celkovou nosnost nájezdu, protože snižujícím se stoupáním se zvyšuje bodové zatížení nájezdu.

Záruka:

výrobce poskytuje na řadu RL a PA pro fyzické i právnické osoby **záruku 24 měsíců,**

Zajištění nájezdu na ložné ploše

nájezd by měl být na ložné ploše zajištěn proti sesmeknutí. To je možné udělat dvojím způsobem. Jednak pomocí ocelového kolíku, pro který předvrtáte otvor, nebo pomocí hliníkového jazyku, který se zasouvá za postranici. Systémy zabezpečení nejsou v ceně nájezdu. Hliníkový jazyk je možné objednat v našem internetovém obchodu www.contia.cz.

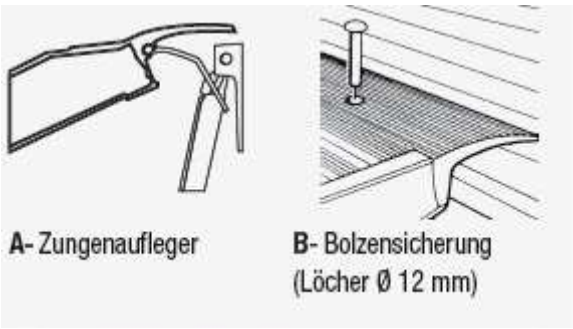

BEZPEČNOSTNÍ POKYNY.

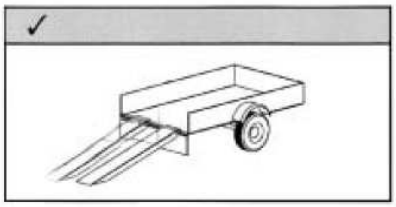

- **Každý nájezd má patu, který vždy spočívá na zemi a jazyk (vykrojená část), který se umisťuje na ložnou plochu. Nájezd se nesmí otáčet! Nájezdy umístěte vždy kolmo k nájezdové hraně! Na nájezd najíždějte vždy rovně, nikdy ze strany!**
-

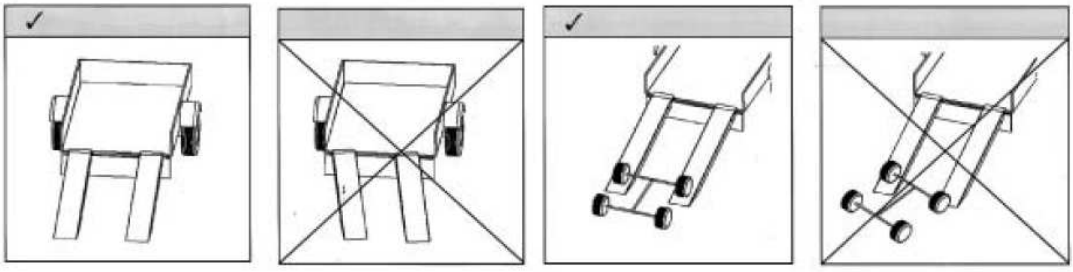

- **Nájezdy umístěte na podlahu nákladového prostoru a ujistěte se, že nejsou skloněné bočně. Současně zkontrolujte, že nehrozí sesmeknutí nájezdu z ložné plochy popř., že materiál, na kterém nájezd spočívá, není příliš kluzký (např. náledí)**
- **Před použitím nájezdů se ujistěte, že nájezdy jsou v perfektním stavu, suché a čisté. Stejně tak by měla být suchá a čistá i pojezdová kola vozidla, které nájezd používá, jejich max. šířka by měla být 20 mm užší než je šířka nájezdu.**
- **Je přísně zakázáno nájezdy podpírat, najíždět na ně s vozidly s ocelovými pásy nebo koly, jestliže nebyly speciálně upraveny pro tento účel. Kola či pásy vozidla se musí po nájezdu vždy pohybovat středem nájezdu. Pokud se pohybujete po nájezdu, vyvarujte se prudkého rozjíždění a akcelerace, mění se tím dynamické zatížení nájezdů!**

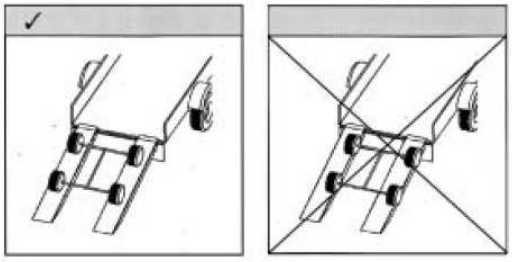

- **V průběhu nakládání se nepohybujte po stranách zatížených nájezdů.**
- **Nájezdy se nesmí používat pro přemostění, protože v této poloze vzrůstá bodové zatížení a klesá nosnost nájezdu. V případě, že nájezdová výška kolísá kolem minimální hodnoty, buďte opatrní, abyste nepřekročili povolené zatížení. Má-li vozidlo nákladový prostor, musí být vyložené!**
-

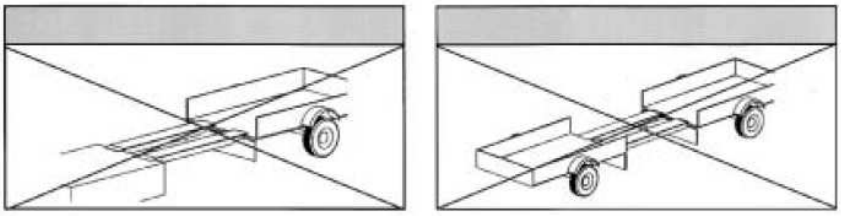

- **Hodnota nosnosti zobrazené na štítku se týká rovnoměrně rozloženého nákladu, přičemž maximální rozdíl v rozdělení zatížení jednotlivých náprav nesmí překročit poměr 40:60%.** Mimo toto povolené rozdělení zatížení se celková nosnost snižuje a je nutné , abyste se obrátili na svého obchodníka, a konzultovali s ním způsob použití a mezní zatížení.
- **Nosnost nájezdu je v každém případě závislá na rozvoru (podélné vzdálenosti os kol) náprav a snižuje se v případě zmenšeného rozvoru náprav. Rozvor u vozidla, které má hmotnost blížící se max. nosnosti nájezdů by neměl být menší jak 0,7 m. Menší rozvor zvyšuje bodové zatížení a klesá hodnota povolené nosnosti.**

Výrobce i prodejce odmítají jakoukoliv odpovědnost a záruku za škody, které jsou způsobeny nepřiměřeným používáním, nedodržením pokynů uvedených v návodu na používání a katalogu nebo vzniknou nepřiměřenou a nedostatečnou údržbou.

Identifikace rizik při práci s nájezdovou, vyrovnávací plošinou s přihlédnutím k normě ČSN EN 1398

Význačné nebezpečí	Vznik rizika	Předcházení riziku
Nebezpečí stlačení	Vzniká při neopatrné manipulaci s plošinou, především při jejím ukládání do provozní polohy a při jejím úklidu	Osoba, která ručně manipuluje s plošinou, musí mít pracovní rukavice a jeden pracovník může samostatně manipulovat s plošinou s max. hmotností 25 kg, dvě osoby max. 50 kg. Nad 50 kg musí být použit manipulační prostředek.
Nebezpečí střihu	Vzniká při manipulaci a případném sesmeknutí nebo posunu plošiny po ložné ploše	Používání ochranných pracovních pomůcek – rukavice, plošina musí být před počátkem pracovní operace zajištěna.
Nebezpečí nárazu	Pokud se osoba provádějící manipulaci při výjezdu i sjezdu pohybuje pod manipulovaným břemenem a hmotnost břemene přesahuje její schopnost jej zastavit nebo požívaný manipulační prostředek není brzděný	Ručně se můžou po plošině manipulovat pouze břemena, která dokáže obsluha (1 nebo více pracovníků) prokazatelně zastavit. Manipulační prostředky – zdvižné vozíky atd. by měly být vybavené brzdou.
	Vzniká, pokud se při provozu na plošině pohybují v její blízkosti další osoby	Zakázat pohyb další osob, jejichž činnost není spojená s provozem plošiny, v její blízkosti pokud se používá
	Sklon plošiny je příliš velký	Dodržovat předepsaný sklon plošiny 30% pro ruční manipulaci 12,5% pro manipulační prostředky
Nebezpečí vzniklá zanedbáním ergonomických zásad	Vzniká při manipulaci s plošinou a nedodržování max. zátěže, se kterou může pracovník manipulovat.	Pracovník může samostatně manipulovat s plošinou s max. hmotností 25 kg, dvě osoby max. 50 kg.
Lidská chyba - chování	Vzniká při nedodržování bezpečnostních pravidel, obsluha není proškolená	Dodržování bezpečnostních pravidel
	Vozidlo se dá do pohybu, když je na něm umístěná plošina	Zajištění vozidla, ke kterému je plošina připevněna
Vnější vlivy - **gravitace, vlivy**	Pokud by nebylo respektováno maximální možné zatížení plošiny	Obsluha plošiny musí být seznámena s maximálním povoleným zatížením plošiny.
- **Dynamické zatížení**	K meznímu zatížení je třeba připočítat dynamické účinky zatížení, které vznikají při brzdění, nájezdu nebo ukládání břemene na plošinu	Obsluha plošiny musí být seznámena s maximálním povoleným zatížením plošiny.
- **Vítr, déšť**	Vzniká při práci na plošině například za deště nebo za prudkého větru, jehož poryvy mohou ohrozit stabilitu osob na plošině.	Plošina se smí používat pouze tehdy, pokud její povrch není znečištěný a je suchý. Nesmí se používat za prudkého větru obzvláště je-li spojen s deštěm a sněžením.
- **Náledí, sněžení a další povětrnostní vlivy**	Vzniká při práci na plošině například za náledí, sněžení	Plošina se smí používat pouze tehdy, pokud její povrch není znečištěný a je suchý.
Nebezpečí ztráty stability, pád, zřícení	Vzniká pokud se plošině pohybují osoby a není naplněno pravidlo, že osoba zajišťující manipulaci se nemůže pohybovat středem plošiny nebo má u kraje plošiny dostatek místa	Pracovník nebo pracovníci, kteří používají plošinu a pohybují se po stranách manipulovaného břemene musí mít dostatek prostoru, nebo musí mít možnost pohybovat se středem plošiny.
	Vzniká, pokud je sklon plošiny příliš velký	Dodržovat předepsaný sklon plošiny 30% pro ruční manipulaci 12,5% pro manipulační prostředky
	Vzniká, pokud naváděcí lišta plošiny není zajištěna nebo není dostatečně umístěna na ložné ploše s dostatečnou rezervou.	Naváděcí lišta plošiny musí být umístěna minimálně 0,1 metru na ložné ploše a zajištěna proti sklouznutí
	Vzniká, pokud je šířka přepravovaného břemena větší než šířka plošiny	Po plošině je možno přepravovat pouze břemena, která nepřesahují její šířku.
	Mohlo by vzniknout v případě změny statických vlastností plošiny – praskliny, trhliny ve svárech.	V návaznosti na NV 378/2001 sb. je třeba plošinu jednou ročně zkontrolovat a vizuální kontrolu provést před každým použitím
Nebezpečí uklouznutí, zakopnutí	Vzniká, pokud je povrch můstku znečištěný, mokrý, pokrytý sněhem, náledím na plošině jsou další břemena a předměty.	Plošina se smí používat pouze tehdy, pokud její povrch není znečištěný a je suchý. V okamžiku používaní plošiny na ní nesmí být uloženy žádné další předměty.
	Vzniká, pokud plošina není pravidelně udržována a čištěna	Plošinu je třeba pravidelně čistit